年	月	日	更正者	更　正　記　事	△
96	12	06	Maze	取消KEMA認證字樣，並新增3C認證字樣。	⚠
99	09	23	Huang	新增歐洲共同市場認證。	⚠

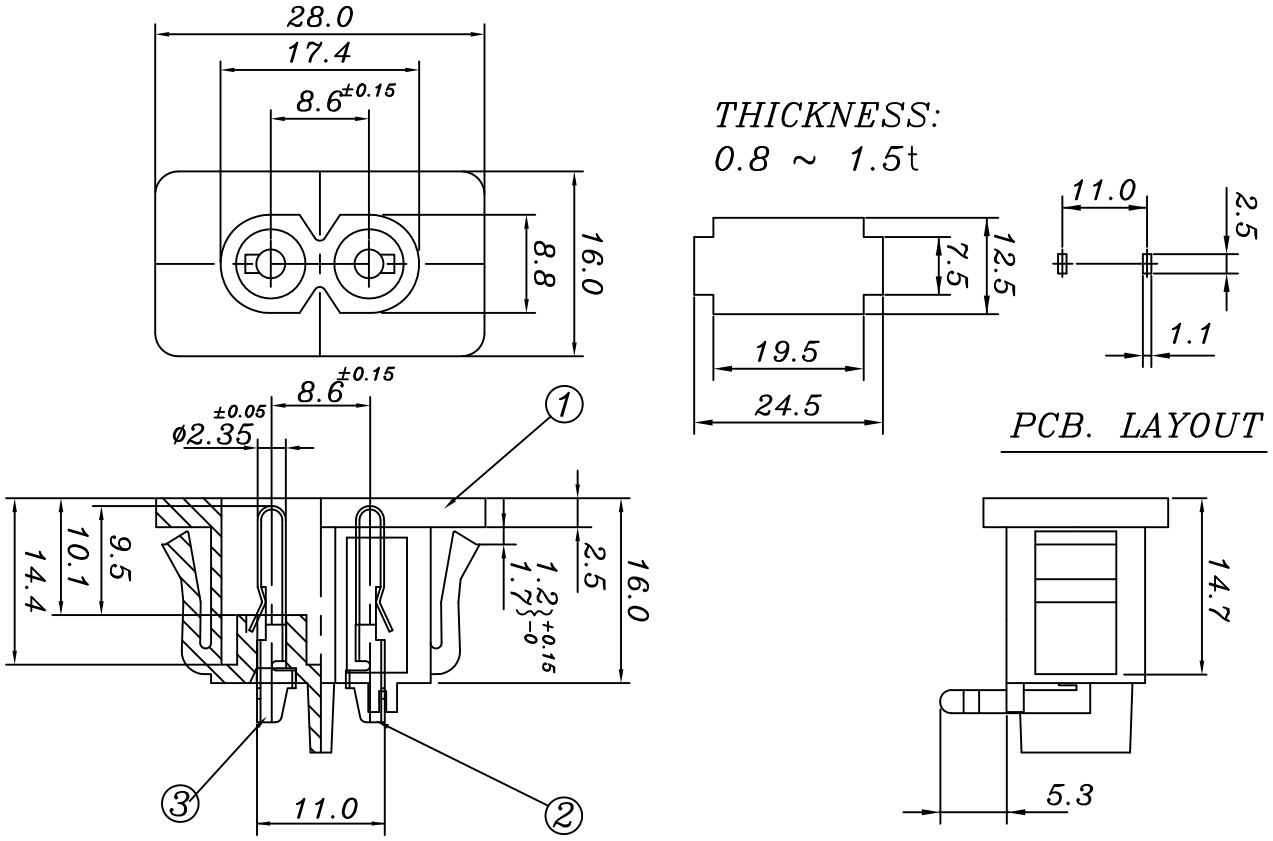

特 性
CHARACTERISTICS

額定
1.RATING:2.5A 250VAC
絕緣電阻
2.INSULATION RESISTANCE : >100MΩ AT 500VDC.
耐壓強度
3.DIELECTRISC STRENGTH : AC 2000V 1Minute.
操作溫度
4.OPERATING TEMPERATURE : −25° C TO +85° C (MAX).
焊 接
5.SOLDERING : 280° FOR 3SEC.
插拔力
6.FORCES NECESSARY TO INSERT AND
TO WITHDRAW THE CONNECTOR:1Kg~5Kg.
認可安規
7.SAFETY :

編號	零件名稱	數量	材質	規格	加工處理	備註
3.	(R) TERMINAL	1	PBP1−H	t=0.3	Sn−plated	Q201−02B
2.	(L) TERMINAL	1	PBP1−H	t=0.3	Sn−plated	Q201−02C
1.	BODY	1	NYLON#66			Q201−01C

設計	W,JUNG−TA	84	12	21	品名	SWJR−201 系列承認圖	無註記公差	第三角法
製圖	W,JUNG−TA	84	12	21				
描圖	L,chun−ting	90	06	26	品號	SWJR−201S−PCB(1.0,1.5)	長度± 0.3 角度±	
校對					圖號	A201−00F	比例 1.4:1	單位 MM
核准								
採購規範					SWEETA PRODUCTS CORPORATION		檔案號碼	A201−00F

請勿實測圖面