版本 REVISION	修 改 REVISION
V1.0	文件發行

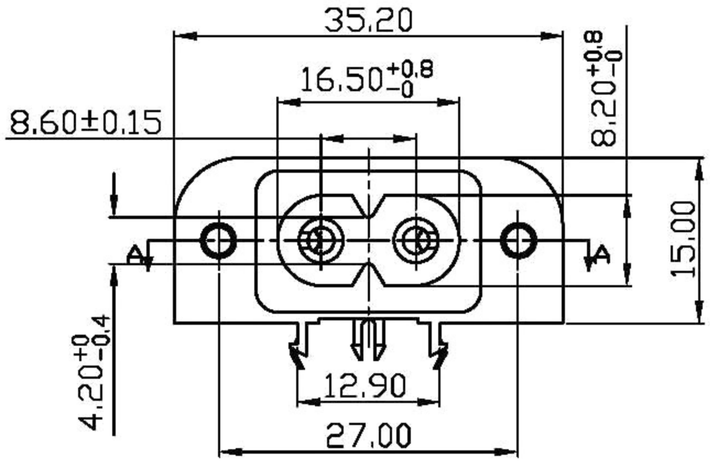

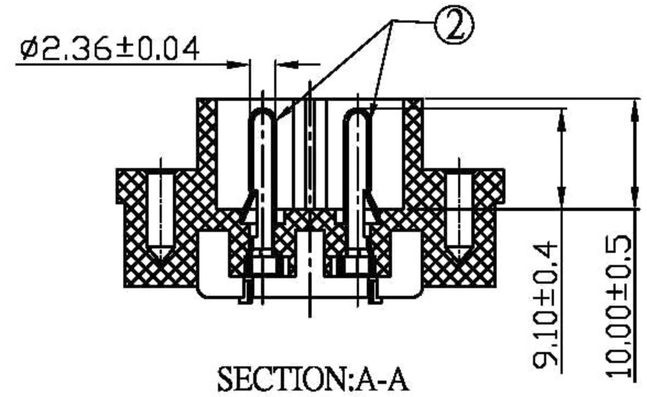

SECTION:A-A

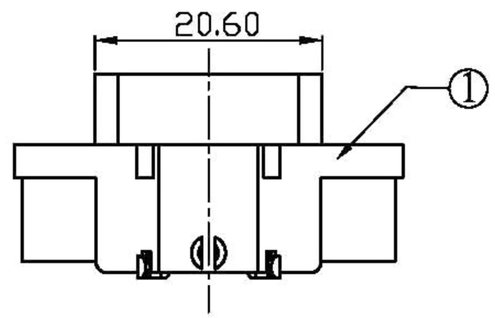

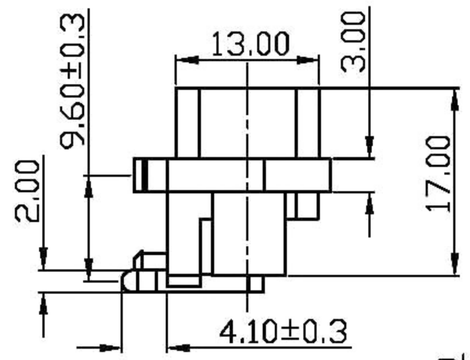

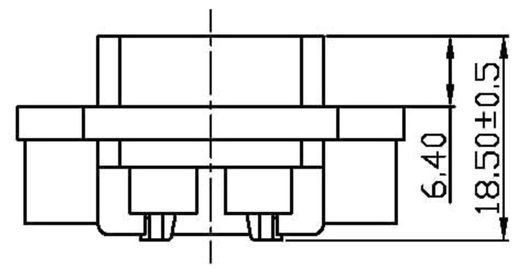

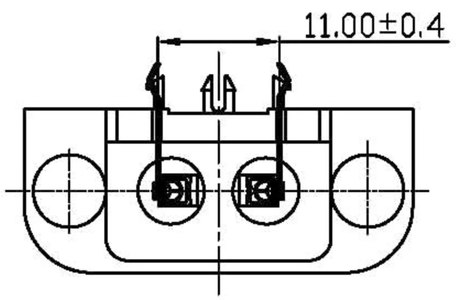

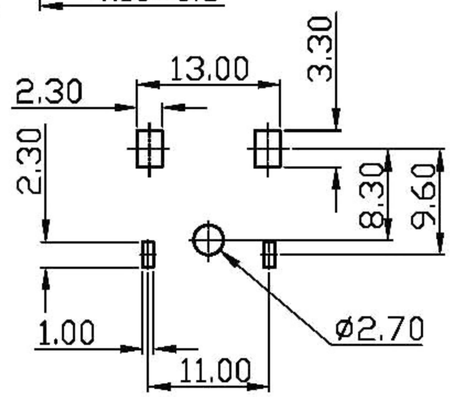

PCB LAYOUT

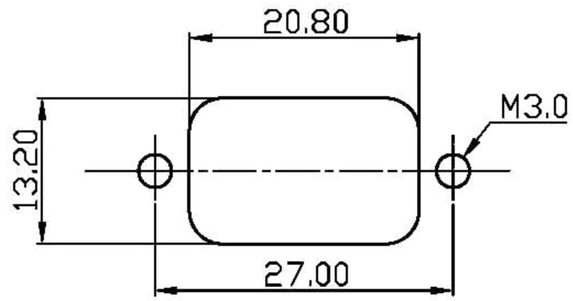

PANEL LAYOUT

					DEMKO 313713-01
				FIMKO 22349	SEMKO 519107
2	Terminal	2	Cu Plated Sn	NEMKO P05205671	VDE 40016050
1	Body	1	PA66	3C 2002010204003826	CSA LR98476
ITEM	PART NAME	Q'TY	MATERIAL	SEV 05.0967	UL E220004

額定規格 RATING: 2.5A 250V~

認證證書 APPROVAL

喜威達企業股份有限公司
SWEETA PRODUCTS CORPORATION

普通公差 COMMON TOLERANCE :	DIMENSION	ANGULAR	品 名 PRODUCT NAME	AC Inlet		
	0~10 ±0.15 ;	±5°	型 號 MODEL NO.	SWSO-222-S-0-R3(d)		
	10~30 ±0.3 ;		繪 圖 DRAWN BY	韋歆怡	核對 CHECKED BY	覃春
UNIT:mm	30~100 ±0.5 .					

投 影 PROJECTED	比 例 SCALE	1.25:1	圖檔號 FILE NO.	A010-01	日 期 DATE	2006.10.05	核準 APPROVAL BY	ANDY