材 質 表

編 號	零 件 名 稱	數 量	材 質
1	本 體	1	尼龍66
2	按 鈕	1	ABS（777B）
3	底 座	1	尼龍66 +30%纖
4	端 子	2	青銅
5	彈 簧	2	日本白鐵線
6	接觸棒	1	無氧銅鍍銀
7	中心滑塊	1	塑鋼

MOUNTING HOLE

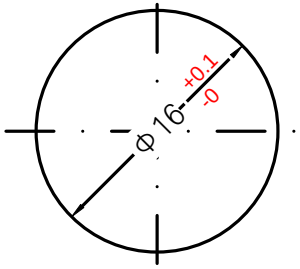

General specifications

Circuit	: PUSH ON/ON-OFF
Rating	: A.C. 250V 3A
Contact R.[max]	: D.C. 5V 1A 30mΩ
Insulation R.[min]	: D.C. 500V 100MΩ
Withstand VOL.	: A.C. 500V 1minute
Operating force	: 100±50g
Life cycle[max]	: 10,000 CYCLES

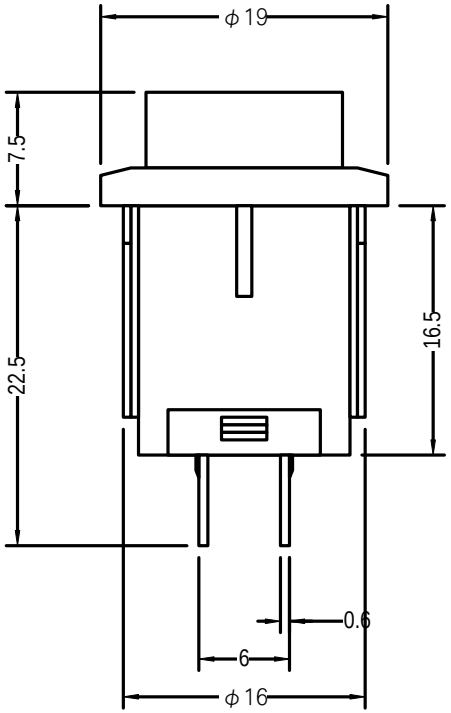

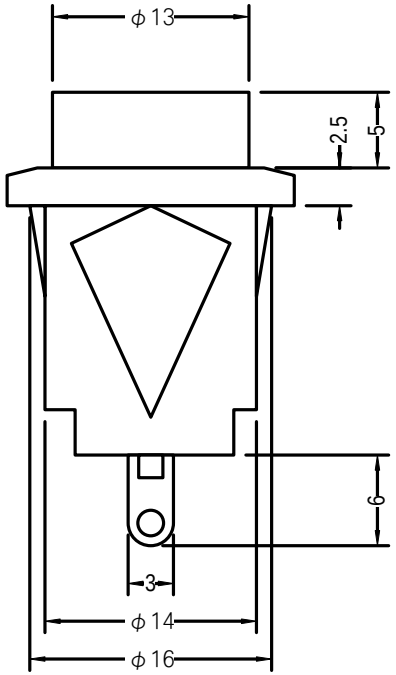

MODEL NO.	CAP COLOR

SELF LOCK

☐ 502B-1-K	BLACK
☐ 502B-1-BL	BLUE
☐ 502B-1-G	GREEN
☐ 502B-1-W	WHITE
☐ 502B-1-R	RED
☐ 502B-1-Y	YELLOW
☐ 502B-1-O	ORANGE

NON LOCK

☐ 502B-2-K	BLACK
☐ 502B-2-BL	BLUE
☐ 502B-2-G	GREEN
☐ 502B-2-W	WHITE
☐ 502B-2-R	RED
☐ 502B-2-Y	YELLOW
☐ 502B-2-O	ORANGE

品名 TITLE	PUSH BUTTON SWITCH	公差：端子 ± 0.1	單位 DIMENSION UNIT	mm	比例 SCALE	2：1	日期 DATE	2006/08/02
型號 MODEL NO.	SPA-502B SERIES	公差：塑膠 ± 0.2	設計 DESIGNED BY	吳昺翰	製圖 DRAWN BY	吳昺翰	核準 APPROVED BY	吳昺翰

喜威達企業股份有限公司